BGI1000-4T

FR INVERTER GROUPE ÉLECTROGÈNE

TRADUCTION DES INSTRUCTIONS D'ORIGINE

NL INVERTER GENERATOR

VERTALING VAN DE ORIGINELE INSTRUCTIES

GB INVERTER GENERATOR

ORIGINAL INSTRUCTIONS

S32 M08 Y19

Sous réserve de modifications / Technische wijzigingen voorbehouden / Subject to technical modifications

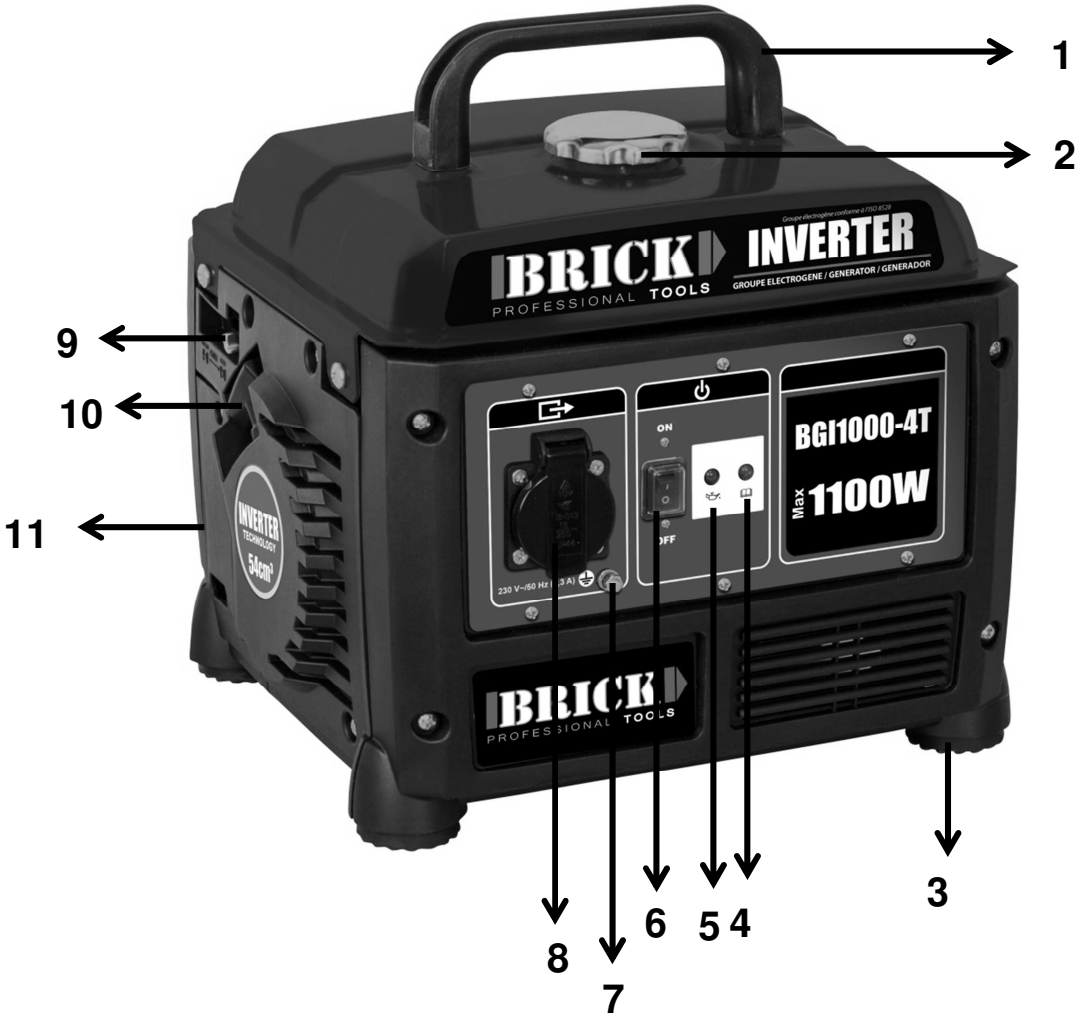
1
2
BRICK
PROFESSIONAL TOOLS
INVERTER
GROUPE ELECTROGENE / GENERATOR / GENERADOR
9
10
11
ON
OFF
BGI1000-4T
Max 1100W
INVERTER TECHNOLOGY
54cm³
BRICK
PROFESSIONAL TOOLS
8
7
6
5
4
3

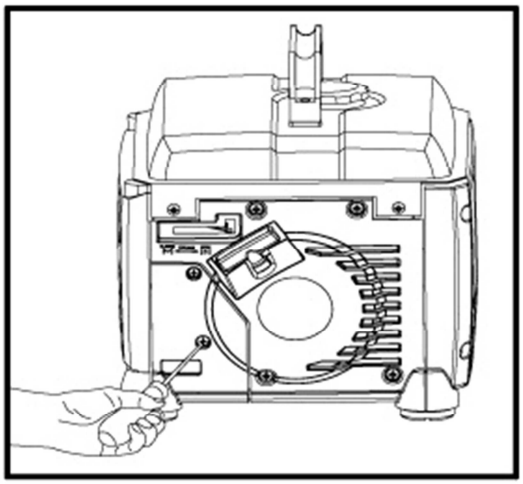

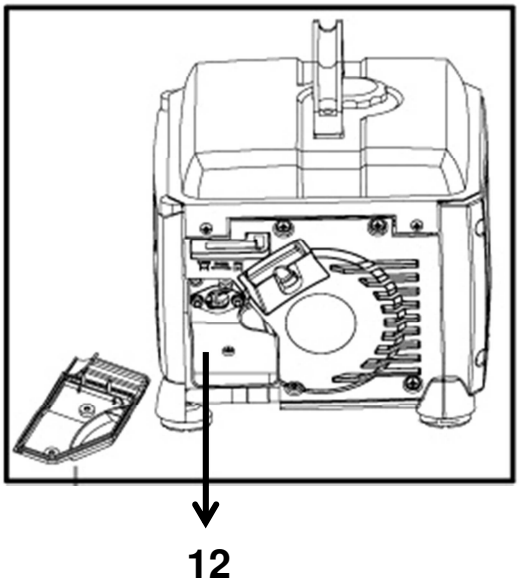
12

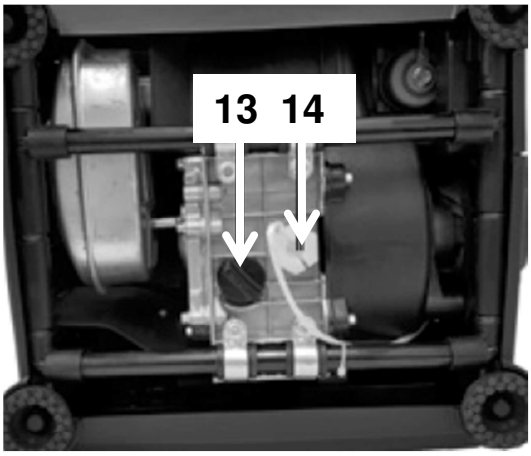
13 14

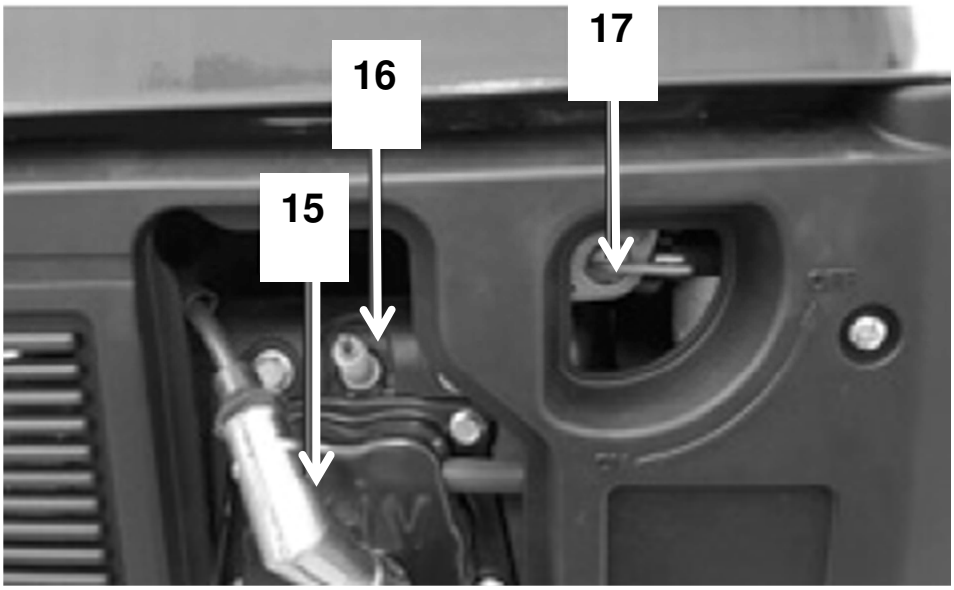
17
16
15

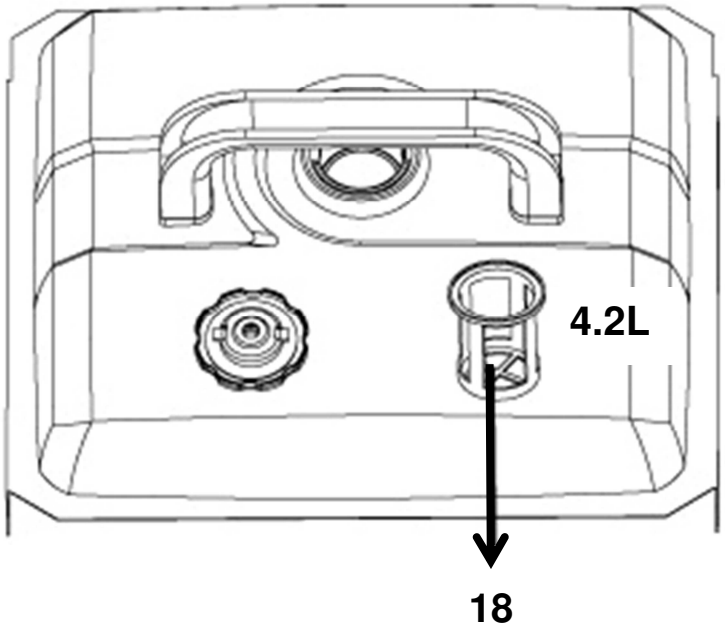
4.2L
18

EXPLICATION DES SYMBOLES SUR L'APPAREIL

L'utilisation de symboles dans ce manuel a pour but d'attirer votre attention sur d'éventuels risques. Les symboles de sécurité et les explications qui les accompagnent doivent être parfaitement compris. Les avertissements proprement dits n'éliminent pas les risques et ne peuvent pas remplacer les actions correctes à entreprendre pour prévenir les accidents.

	Lisez le mode d'emploi. Avant toute utilisation, référez-vous à la section correspondante dans ce manuel d'utilisation.
	Important. Pièces chaudes. Gardez vos distances.
	Important. Mettez le moteur à l'arrêt avant de faire le plein. Ne pas remplir de carburant lorsque la machine est en fonctionnement.
	Important. Les gaz d'échappement sont toxiques, ne pas faire fonctionner dans des zones non ventilées.
	Portez des protections auditives et des gants de protection.
	Soyez prudent en manipulant l'essence et les lubrifiants!
	Retirez le câble d'allumage avant les travaux de maintenance et lisez les instructions d'utilisation.
	Ne pas exposer à la pluie
	Le démarrage du moteur génère des étincelles.
	Les étincelles peuvent mettre le feu aux gaz inflammables. Il est strictement interdit de fumer ou d'approcher une flamme nue près des appareils !
LWA 95 dB	**Niveau de puissance acoustique de l'appareil.**

1. INTRODUCTION

Félicitations pour l‘acquisition de votre nouvel appareil! Vous avez opté pour un produit de grande qualité. Le mode d‘emploi fait partie intégrante de ce produit. Il contient des indications importantes pour la sécurité, l’utilisation et la mise au rebut. Veuillez lire consciencieusement toutes les indications d‘utilisation et de sécurité du produit. Ce produit doit uniquement être utilisé conformément aux instructions et dans les domaines d‘application spécifiés. Lors d‘une cession à tiers, veuillez également remettre tous les documents.

⚠	**ATTENTION !** Lors de l’utilisation d’appareils, il faut respecter certaines mesures de sécurité afin d’éviter des blessures et dommages. Veuillez donc lire attentivement ce mode d’emploi / ces consignes de sécurité. Nous déclinons toute responsabilité pour les accidents et dommages dus au non-respect de ce mode d’emploi et des consignes de sécurité.

2. DESCRIPTION DE L‘APPAREIL

1. Poignée
2. Bouchon du réservoir de carburant
3. Pied
4. Indicateur de fonctionnement
5. Voyant de contrôle du niveau d‘huile
6. Interrupteur Marche/Arrêt
7. Vis de mise à la terre
8. Prise en 230 V~
9. Levier de starter
10. Cordon du lanceur
11. Couvercle du filtre à air
12. Filtre à air
13. Orifice de remplissage d‘huile
14. Sécurité de manque d‘huile
15. Cosse de bougie
16. Bougie
17. Robinet de carburant
18. Filtre à essence

3. UTILISATION CONFORME

Le générateur de courant est adapté à des appareils prévus pour un fonctionnement avec une source de tension alternative de 230 V. Pour les appareils ménagers, veuillez vérifier s‘ils sont adaptés d‘après les instructions respectives du fabricant Le générateur de courant est adapté à des appareils prévus pour un fonctionnement avec une source de tension alternative de 230 V. Le but du générateur est l‘alimentation d‘outils électriques et l‘alimentation de sources d‘éclairage.

Pour les appareils ménagers, veuillez vérifier s‘ils sont adaptés d‘après les instructions respectives du fabricant. Veuillez noter que cet appareil n‘a pas été conçu pour une utilisation commerciale. Notre garantie n‘est pas applicable si l‘appareil est utilisé dans des entreprises commerciales, d‘artisans ou industrielles dans le cadre d‘activités similaires.

4. CARACTÉRISTIQUES TECHNIQUES

Générateur	Inverter
Type de protection	IP23M
Puissance continue P_{nenn} (S1)	1000W
Puissance maximale P_{max} (S2/5min)	1100W
Tention nominale	230V~
Courant de consigne	4.35A
Fréquence	50 Hz
Type moteur électrique d'entraînement	temps refroidi par air
Cylindrée	54 cm³
Puissance maxi (motor)	2,1 kW/2,85 CV
Carburant	essence sans plomb normale
Capacité du réservoir	4,2 l
Huile de moteur	0,26 l (15W-40)
Quantité pour ⅔ de charge	ca.0,88 l/h
Poids	12,8 kg
Dimensions	355x324x450mm
Niveau de pression acoustique L_{PA} (1 m)	74.39 dB(A)
Niveau de puissance acoustique L_{WA}	94.39 dB(A)
Niveau de puissance garanti L_{WA}	95 dB(A)
Incertitude K	1,07 dB (A)
Facteur de puissance cos φ	1
Classe de puissance	G1
Classe qualitative	B
Bougie	A7RTC

Type de fonctionnement S1 (fonctionnement continu)
La machine peut être utilisée à la puissance recommandé.

Mode de fonctionnement S2 (service intermittant)
La machine peut être actionnée en service intermittant à la puissance indiquée (5 s).

Température ambiante admise:
-10 à +40 °C
Hauteur: 1000 m au-dessus du niveau de la mer
Humidité de l'air : 90 % (pas de condensation)

5. CONSIGNES DE SÉCURITÉ

1. Le groupe électrogène ne doit pas être modifié.
2. La valeur mémorisée du fabricant ne doit pas être modifiée. Le groupe électrogène ou les autres périphériques raccordés risquent d'être endommagées.
3. Danger d'intoxication! Les fumées d'échappement, les carburants et les lubrifiants sont toxiques, les fumées d'échappement ne doivent pas être inhalées.
4. Risque d'incendie! L'essence et les vapeurs d'essence sont facilement inflammables et explosives.
5. Ne pas utiliser le groupe électrogène dans une
6. pièce non aérée ou dans un environnement facilement inflammable. Si le groupe électrogène est destiné à être utilisé dans des locaux bien aérés, les fumées d'échappement doivent être évacuées à l'air libre par un tuyau d'évacuation.
7. AMême en cas d'utilisation d'un tuyau d'évacuation, des fumées toxiques peuvent s'échapper. En raison du risque d'incendie, le tuyau d'évacuation ne doit jamais être orienté vers des matières inflammables.
8. N'utilisez jamais le groupe électrogène dans des locaux contenant des matières facilement inflammables.
9. Surfaces brûlantes! Risque d'incendie, ne pas toucher l'échappement et le dispositif d'entraînement.
10. Ne toucher aucune pièce mécanique en mouvement ou brûlante. Ne retirez aucun cache de protection.
11. Équipement de protection! Portez un casque de protection acoustique lorsque vous vous trouvez à proximité de l'appareil.
12. Pour tout ce qui maintenance et accessoires, n'utilisez que des pièces de rechange d'origine.
13. La réparation et les travaux de réglage doivent être uniquement réalisés par des employés qualifiés et autorisés.
14. Protégez-vous contre les risques liés à l'électricité.
15. Ne jamais toucher le groupe électrogène avec des mains mouillées.
16. N'utilisez à l'extérieur que des câbles prolongateurs homologuées et arborants les marquages correspondants (H07RN).
17. Lors de l'utilisation de câbles prolongateurs, leur longueur totale ne doit pas dépasser 50 m pour 1,5 mm² , 100 m pour 2,5 mm² .
18. Ne jamais faire fonctionner le groupe électrogène en cas de pluie ou de neige.
19. Éteindre chaque fois le moteur lors du transport et du ravitaillement.
20. Veiller à ce que lors du ravitaillement, il n'y ait pas de déversement accidentel de carburant sur le moteur ou sur le pot d'échappement.
21. Ne pas ravitailler ou vider le réservoir de carburant à proximité d'une lumière ou d'une flamme nue ou d'une source d'étincelles. Ne pas fumer!
22. Placer le groupe électrogène à un endroit sûr et plane. Il est interdit de faire pivoter ou basculer ou changer de place pendant la mise en service.
23. Tenir le groupe électrogène éloigné des mûrs ou de périphériques raccordés, à raison d'au moins 1 m.
24. Éloigner les enfants du groupe électrogène.
25. Les caractéristiques techniques mentionnées sous valeurs d'émissions acoustiques (L_{WA}) et niveau de puissance acoustique (L_{PA}) correspondent au niveau d'émission et n'indiquent pas nécessairement de manière fiable le niveau de travail. Comme il existe un lien entre le niveau d'émission et le niveau de nuisance, celui-ci ne peut être utilisé de manière fiable pour la détermination de mesures préventives supplémentaires. Les facteurs de changement sur le niveau de nuisance actuel du niveau de travail incluent les caractéristiques de l'espace de travail, les sources de bruits, les bruits aérens, etc, comme par ex. le nombre de machines et d'autres activités voisines et la période pendant laquelle l'utilisateur est exposé au bruit. Le niveau de nuisance admissible peut aussi varier d'un pays à l'autre. Cette information va ce-pendant permettre à l'utilisateur de la machine d'effectuer une meilleure évaluation des risques et dangers. Des mesures acoustiques devraient être réalisées au cas par cas après l'installation,

afin de déterminer le niveau de pression acoustique.

⚠	**ATTENTION! Utilisez uniquement de l'essence normale sans plomb comme carburant.**

6. AVANT LA MISE EN SERVICE

Montage
Pour effectuer le montage de la poignée (1), enlevez les deux vis cruciformes M6 x 35 qui sont déjà en place. Positionnez la poignée (1) et vissez-la fermement. Assemblez toutes les pièces avant d'effectuer le remplissage de carburant et d'huile afin d'éviter qu'ils ne puissent s'écouler.

Sécurité électrique
Les fils électriques et les appareils annexes doivent être en parfait état. Ne jamais connecter le groupe électrogène au réseau électrique (prise). Les conduites vers les consommateurs doivent être aussi courtes que possible.

Protection de l'environnement
Remettez le matériel d'entretien et les carburants pollués à un point de collecte prévu à cet effet.

Mise à terre
Pour dissiper la charge statique, une mise à terre du boîtier est nécessaire. Pour cela, relier un câble d'un côté de la liaison à terre (7) du groupe électrogène et de l'autre côté avec une masse extérieure.

⚠	**ATTENTION! Lors de la première mise en service, l'huile de moteur (15 W-40, environ 0,26 l) et le carburant (essence normale, sans plomb) doivent être remplis. Vérifier le niveau du carburant et de l'huile de moteur, le rétablir si nécessaire. Assurer une ventilation convenable de l'appareil. Assurez vous que le câble d'allumage soit fixé sur la bougie. Couper l'appareil électrique éventuellement branché du groupe électrogène.**

Remplissage d'huile

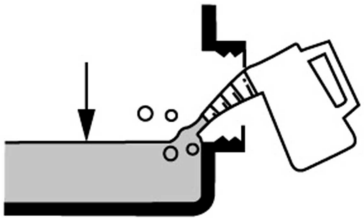

Tournez la face-avant du groupe électrogène vers le bas et ouvrez le bouchon de remplissage d'huile (13). Remplissez avec 0,26 l d'huile –moteur (15W-40).

Plein de carburant

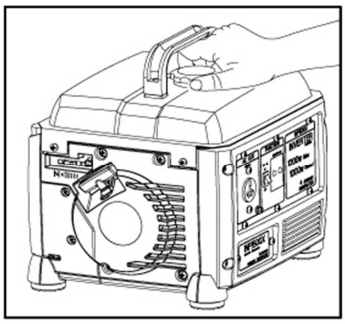

Restez à distance de toute source d'allumage !
Faites le plein de carburant uniquement dans des locaux bien ventilés ou à l'extérieur.
Ouvrez le bouchon du réservoir à carburant (1) et remplissez le réservoir à carburant en utilisant un entonnoir (non fourni) avec au maximum 4,2 l d'essence sans plomb.
Veillez à ne pas trop remplir le réservoir et à ne pas renverser d'essence. Utilisez un filtre à carburant.
Essuyez immédiatement l'essence renversée et attendez que les vapeurs se soient évaporées avant de démarrer le moteur (risque d'inflammation).
Refermez le bouchon du réservoir à carburant

7. UTILISATION

Démarrer le moteur

⚠	**ATTENTION! Lors du démarrage à l'aide de la tirette de démarrage (10) , un mouvement de rebond brusque peut provoquer une blessure de la main. Portez des gants de protection lors du démarrage.**

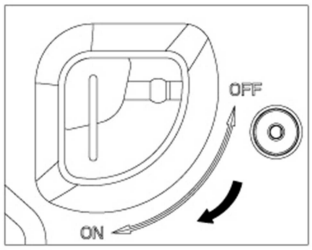

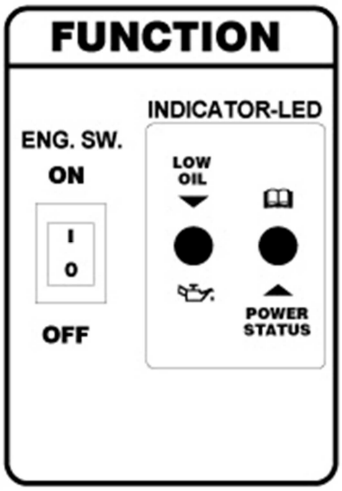

- Ouvrir le robinet d'essence (17) ; pour cela, tourner le robinet vers le bas.
- Régler l'interrupteur(6) en position «ON» (marche). Régler la manette de starter (9) en position (en position gauche).

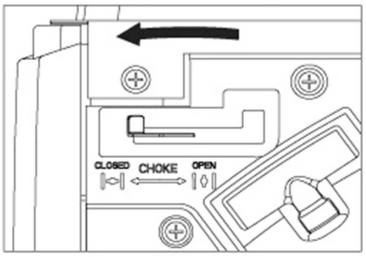

- Démarrer le moteur à l'aide de la manette de démarrage (10) ; pour cela, tirer fortement la poignée. Si le moteur ne démarre pas, tirez à nouveau la poignée.

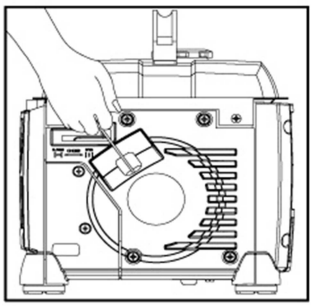

- Après le démarrage du moteur, repousser la tirette de démarrage 1(9) dans la position initiale (en position droite).

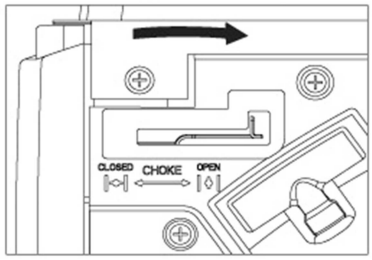

- Poussée du groupe électrogène:
Raccorder les appareils aux prises 230 V~ (8).

⚠	**ATTENTION! Ces prises peuvent être chargées en continu (S1) avec 1000 W et en service intermittent (S2) de (5min) maximum avec 1100 W .**

Arrêter le moteur
Faire marcher le groupe électrogène sans charge quelques instants avant de l'arrêter, afin que le groupe électrogène puisse refroidir.
- Régler l'interrupteur (6) en position «OFF» (arrêt).

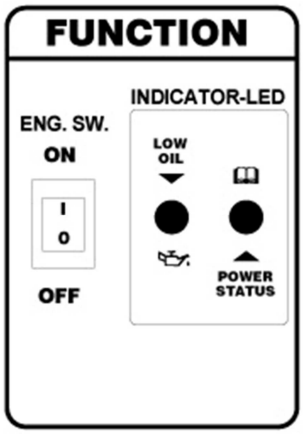

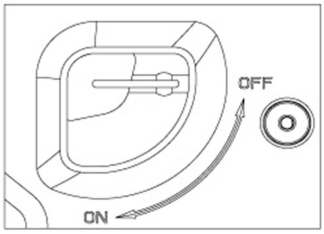

• Fermer le robinet de carburant (17) .
Protection contre les surcharges prises 230 V
Remarque ! Le groupe électrogène est équipé d'une protection contre les surcharges. Celui-ci déconnecte les prises de courant (8) .

Voyant vert signalant le fonctionnement

1 clignotement à intervalles réguliers	Régime moteur trop faible
2 clignotements à intervalles réguliers	Température trop élevée
3 clignotements à intervalles réguliers	La protection anti-surcharge s'enclenche
4 clignotements à intervalles réguliers	Présence d'un court-circuit

En arrêtant le moteur et en le redémarrant, la prise de courant (8) peut être réutilisée après le déclenchement du fusible de surcharge.

⚠	**ATTENTION! Dans cette éventualité, réduisez la puissance électrique que vous tirez du groupe électrogène ou enlevez les appareils annexes défectueux.**

⚠	**ATTENTION! Les interrupteurs de surcharge défectueux ne doivent être remplacés que par des interrupteurs de surcharge du même type ayant les mêmes données de performance. Veuillez vous adresser à ce sujet à notre service après-vente.**

Nettoyage, maintenance, stockage, transport et commande de pièces de rechange
Eteignez le moteur avant tout nettoyage et tout travaux de maintenance et retirez le connecteur de bougie (15) de la bougie d'allumage (16) .

⚠	**ATTENTION! Risque de brûlures ! Attendez que l'appareil ait refroidi avant de le nettoyer ou de pro-**
	céder à son entretien.

ATTENTION ! Arrêtez immédiatement l'appareil et adressez-vous à votre service après-vente:
• En cas de vibrations et de bruits inhabituels.
• Au cas où le moteur semble surchargé ou en cas de ratés d'allumage.

NETTOYAGE

Veillez à ce que les dispositifs de protection et les volets d'aération et le carter du moteur soient autant que possible sans poussière et salissures. Frottez l'appareil avec un chiffon propre ou soufflez sur l'appareil avec de l'air comprimé à basse pression.
Nous vous recommandons de nettoyer l'appareil directement après chaque mise en service. Nettoyez régulièrement l'appareil avec un chiffon humide et un peu de savon mou. N'utilisez pas de produits nettoyants abrasifs ou solvants; ceux-ci risquent d'endommager les parties en plastique de l'appareil. Assurez-vous qu'il n'y ait pas de pénétration d'eau à l'intérieur de l'appareil.

Filtre à air
Veillez consulter à ce sujet notre service information.
Nettoyer régulièrement les filtres à air (12), les remplacer si nécessaire.
• Ouvrez le couvercle du filtre à air (11) en dévissant les deux vis cruciformes M6 x 16 mm.

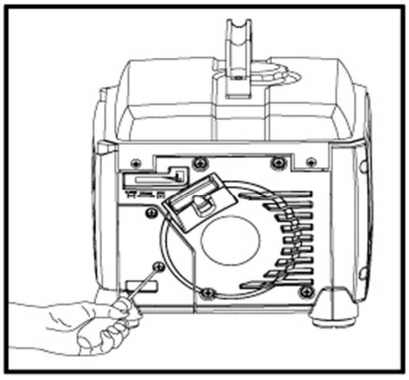

- Enlevez les éléments filtrants (12).

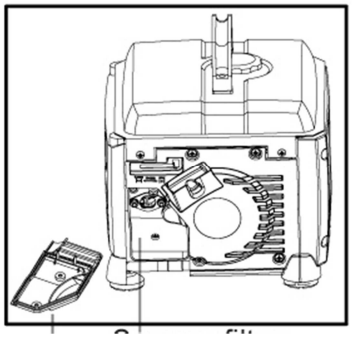

- Ne pas utiliser de détergents corrosifs ou d‘essence pour nettoyer les éléments.
- Nettoyer les éléments en les tapotant sur une surface plane. En cas d‘encrassement important, laver avec de la lessive, rincer ensuite avec de l‘eau propre et faire sécher à l‘air libre.
- Le montage s‘effectue dans l‘ordre inverse.

Bougie

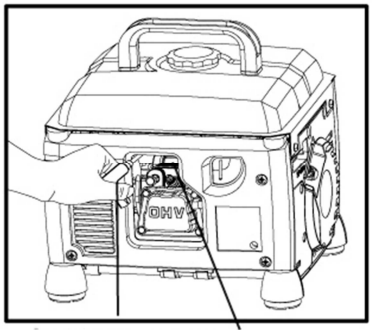

Contrôlez la propreté de la bougie (16) pour la première fois au bout de 20 heures de service et nettoyez celle-ci éventuellement à l‘aide d‘une brosse en fil de cuivre. Après, procédez à une maintenance sur la bougie toutes les 50 heures de service.
- Retirer le connecteur de bougie (15) avec un mouvement rotatif.
- Retirez la bougie d‘allumage (16) avec la clé à bougie jointe (D) .
- Le montage s‘effectue dans l‘ordre inverse.

Filtre à essence
Indication : Pour le filtre à essence (18) , il s‘agit d‘une cuvette de filtre qui se trouve directement sous le couvercle du réservoir (2) et filtre la totalité du carburant rempli.
- Régler l‘interrupteur (6) en position "OFF" (arrêt).
- Ouvrir le couvercle de réservoir (2) .
- Retirer le e filtre à essence (18) in le nettoyer dans un solvant non inflammable ou un solvant peu inflammable.
- Remettre le filtre à essence (18) en place.
- Fermer le couvercle de réservoir (2) .

Vidange, d‘huile
La vidange de l‘huile de moteur doit être effectuée lorsque le moteur se trouve à sa température de service.

⚠	**ATTENTION! Avant d’effectuer la vidange d’huile, videz le réservoir de carburant**

Utiliser uniquement de l‘huile de moteur (15 W-40).
- Placez la face avant du groupe électrogène sur une surface appropriée.
- Ouvrez la vis de remplissage d’huile (13)et laissez s’écouler l’huile-moteur du groupe électrogène dans un récipient approprié.
- Remplissez d’huile-moteur (env. 0,26l)
- Remettez le groupe électrogène debout

Système automatique d‘arrêt lié à l‘huile
Le système automatique d‘arrêt lié à l‘huile s‘enclenche lorsqu‘il y a trop peu d‘huile dans le moteur.
Le voyant de contrôle du niveau d’huile (5) commence à clignoter lorsqu’il n’y a pas assez d’huile dans le moteur et s’allume en permanence lorsque la quantité d’huile est inférieure à la quantité minimale. Peu de temps après le moteur s’arrête. Il n’est possible de redémarrer le moteur qu’après avoir fait l’appoint d’huile (voir le chapitre « Vidange d’huile).
Un démarrage est seulement possible après le remplissage de l‘huile de moteur (voir chapitre „changement d‘huile)

9. STOCKAGE

Préparation pour le stockage
- Videz le réservoir d‘essence avec une pompe d‘aspiration d‘essence.

Mise en garde: Ne videz pas l’essence dans un local fermé, à proximité d’un feu ou en fumant.
Les vapeurs de carburant peuvent provoquer une explosion ou un incendie.
- Mettez le moteur en marche et faites marcher le moteur jusqu‘à épuisement du reste du carburant.
- Effectuez une vidange d‘huile à la fin de chaque saison. Pour cela, retirez l‘huile de moteur usagée du moteur chaud et remplissez de l‘huile neuve.

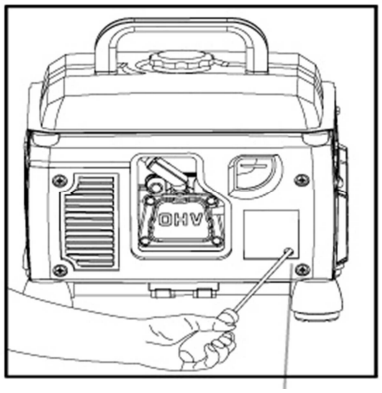

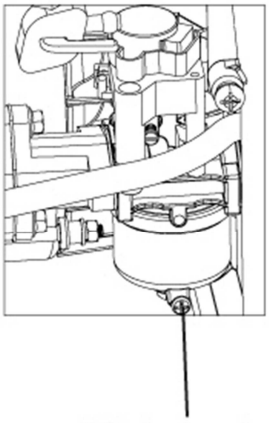

Oil drain plug

- Retirez la bougie d‘allumage. Remplissez avec un jerrycan d‘huile environ 20 ml d‘huile dans le cylindre. Tirez lentement la corde de démarrage pour que l‘huile protège l‘intérieur du cylindre.
Revissez la bougie d‘allumage.
- Conservez l‘appareil dans un endroit bien ventilé.

TRANSPORT

Préparation pour le transport

- Videz le réservoir d‘essence avec une pompe d‘aspiration d‘essence.
- S‘il est opérationnel, faites marcher le moteur jusqu‘à épuisement du reste du carburant.
- Videz l‘huile de moteur du moteur chaud (comme indiqué).
- Retirez le connecteur de bougie d‘allumage (15) de la bougie (16) d‘allumage.
- Sécurisez l‘appareil contre tout glissement à l‘aide de sangles tendeuses.

MISE AU REBUT

	Si, après un certain temps, vous décidez de remplacer votre machine, ne vous en débarrassez pas avec les ordures ménagères mais destinez-la à un traitement respectueux de l’environnement.

Protection de l‘environnement

Eliminez le matériel d’entretien encrassé et les carburants usagés dans les dépôts prévus à cet effet Il faut éliminer convenablement l’huile usée.

PLAN DE RECHERCHE DES ERREURS

Dérangement	Origine	Mesure
Le moteur ne peut pas être démarré	La mise hors circuit automatique de l'huile se déclenche	Contrôlez le niveau d'huile, huile pour moteur remplissage
	Bougie d'allumage encrassée	Nettoyez la bougie d'allumage ou remplacez-la. Distance entre électrodes 0,6 mm- Nettoyez la bougie d'allumage ou remplacez-la. Distance entre électrodes 0,6 mm
	Panne de carburant	Remplissez de carburant / faites contrôler le Robinet d'essence
Le générateur n'a pas assez ou aucune tension	Régulateur ou condensateur défectueux	Consultez un spécialiste
	Protection contre les surcharges déclenchée	Actionner l'interrupteur Et diminuer le consommateur
	Filtre à air encrassé	Nettoyez ou remplacez le filtre

PLAN DE MAINTENANCE

Les délais de maintenance suivants doivent absolument être respectés pour assurer un fonctionnement sans défaut.

ATTENTION! Remplir d'huile de moteur et d'essence avant la première mise en service

	avant chaque utilisation	après un temps de service de 20 heures	après un temps de service de 50 heures	après un temps de service de 100 heures	après un temps de service de 300 heures
Contrôle de l'huile pour moteur	x				
Remplacement de l'huile Pour moteur		la première fois, ensuite toutes les 50 h	x		
Contrôle du filtre à air	x				
Nettoyage du filtre à air			x		
Nettoyage du filtre à essence				x	
Examen visuel sur l'appareil	x				
Nettoyage de La bougie d'allumage			écart: 0,6 mm, Remplacez-la le cas échéant		

Contrôle et nouveau réglage du clapet d'étranglement sur le carburateur					x*
Nettoyage de la culasse					x*
Régler le jeu de la soupape					x*
Attention: les points "x*" doivent uniquement être réalisés par une entreprise spécialisée dûment autorisée.					

GARANTIE

Pour les clauses de garantie, reportez-vous aux conditions de garantie ci-jointes.

DOUBLEZ VOTRE GARANTIE

Enregistrez votre garantie sur
www.elemtechnic.com

En vous inscrivant :

* Vous doublez la durée de votre garantie

* Vous beneficiez d'informations regulieres sur nos nouveaux produits et nos promotions

Pour en savoir plus : www.quefairedemesdechets.fr

Fabriqué en Chine 2019

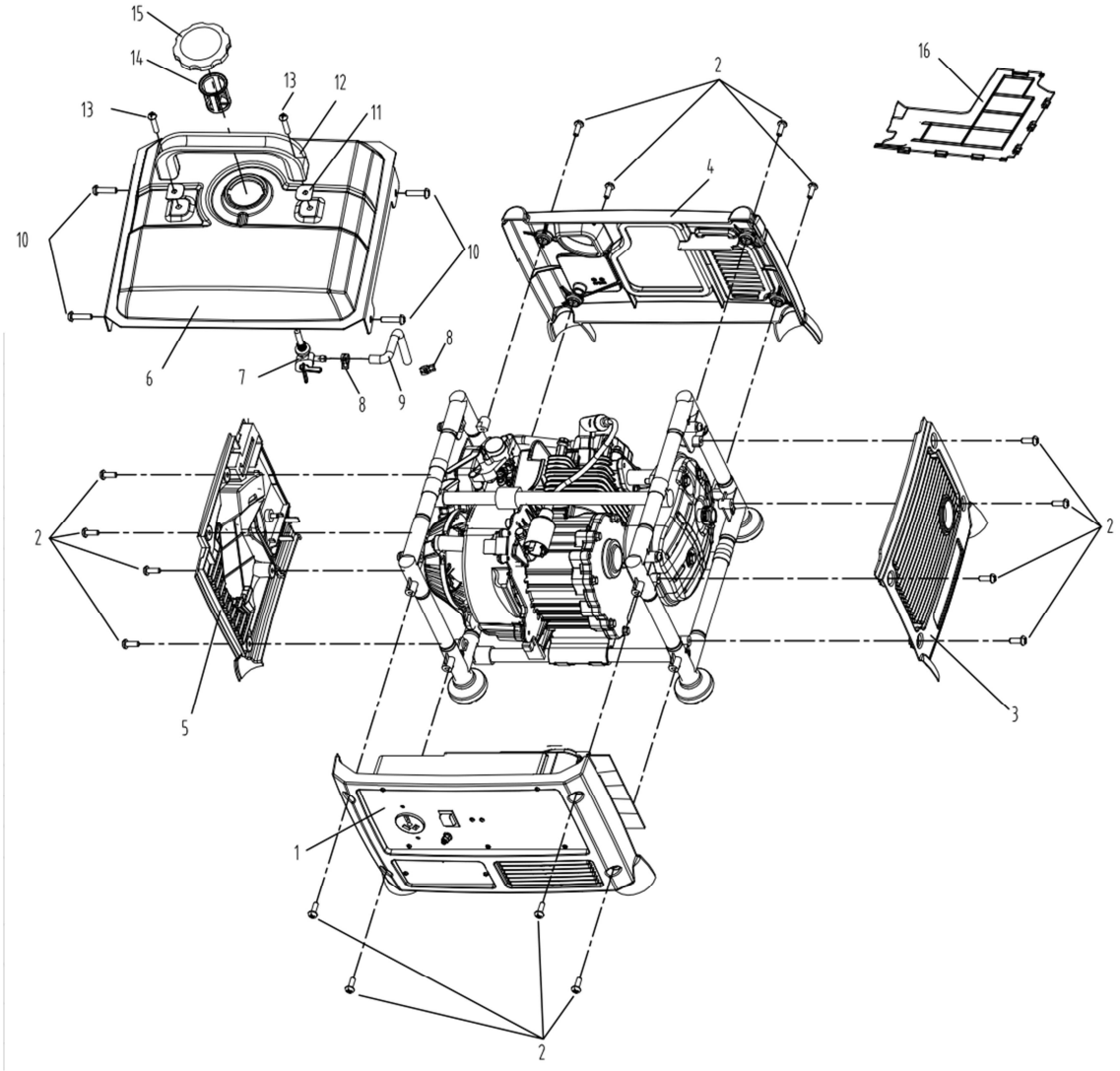
15
14
13
12
11
13
10
10
6
7
8
9
8
2
4
16
2
2
5
3
1
2

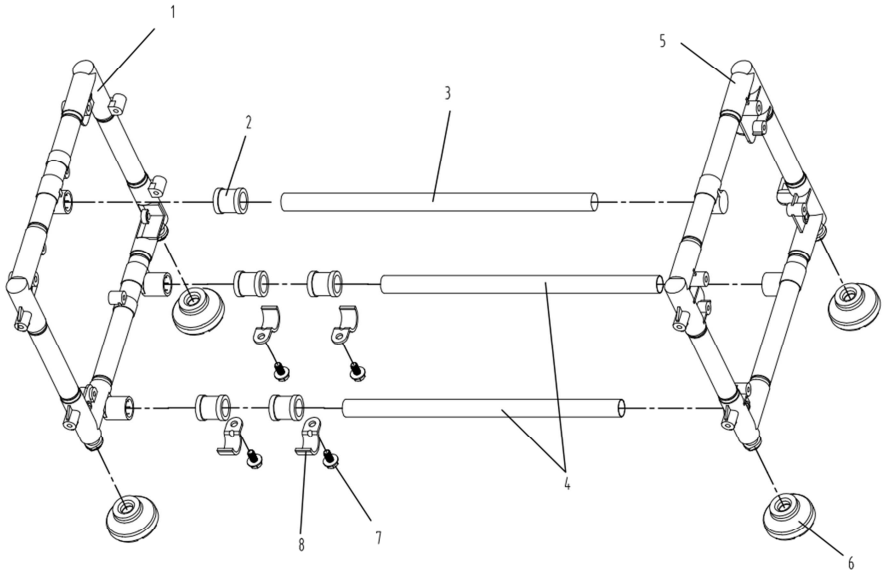
1
2
3
5
4
8
7
6

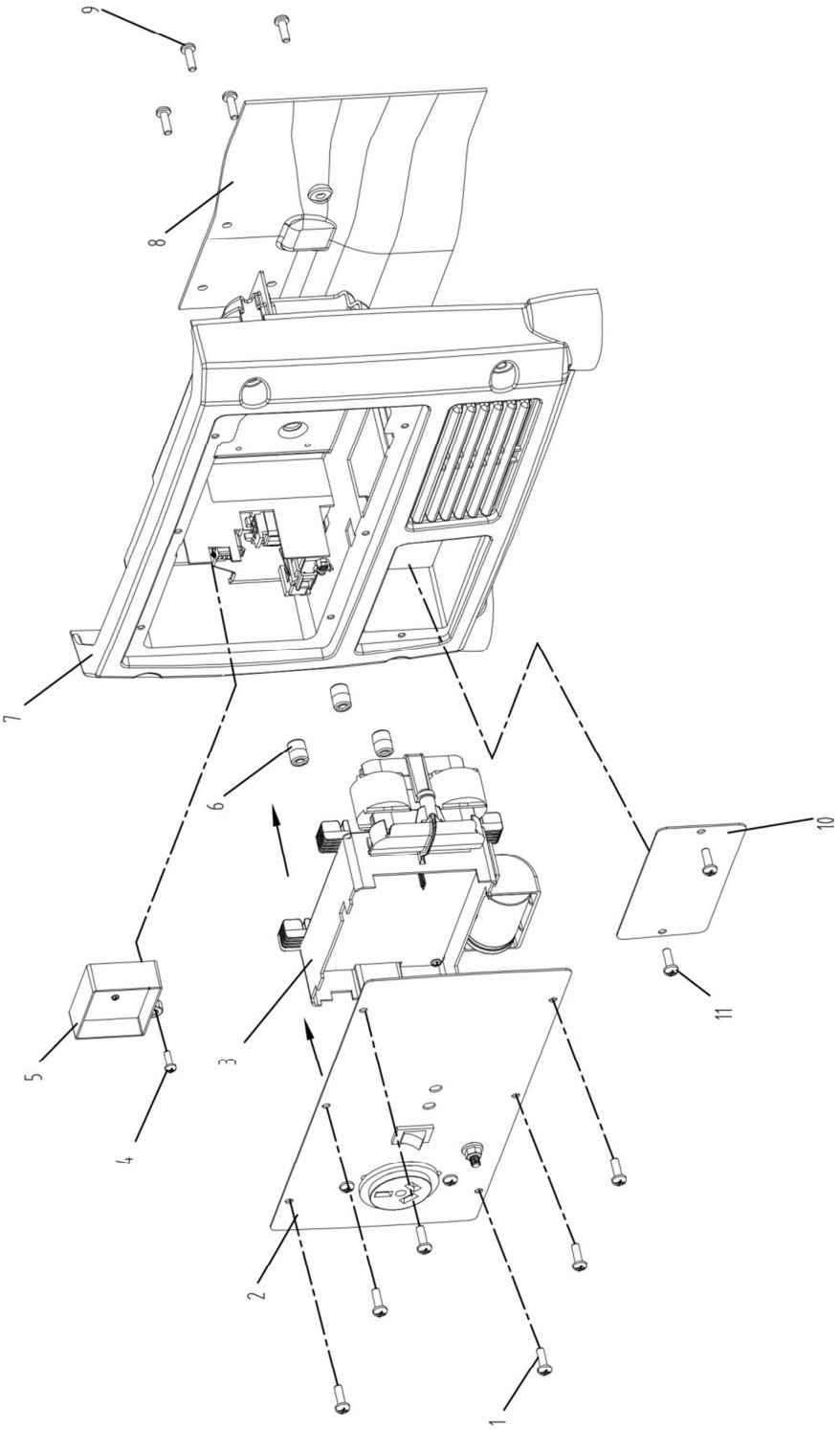
9
8
7
6
5
4
3
2
1
10
11

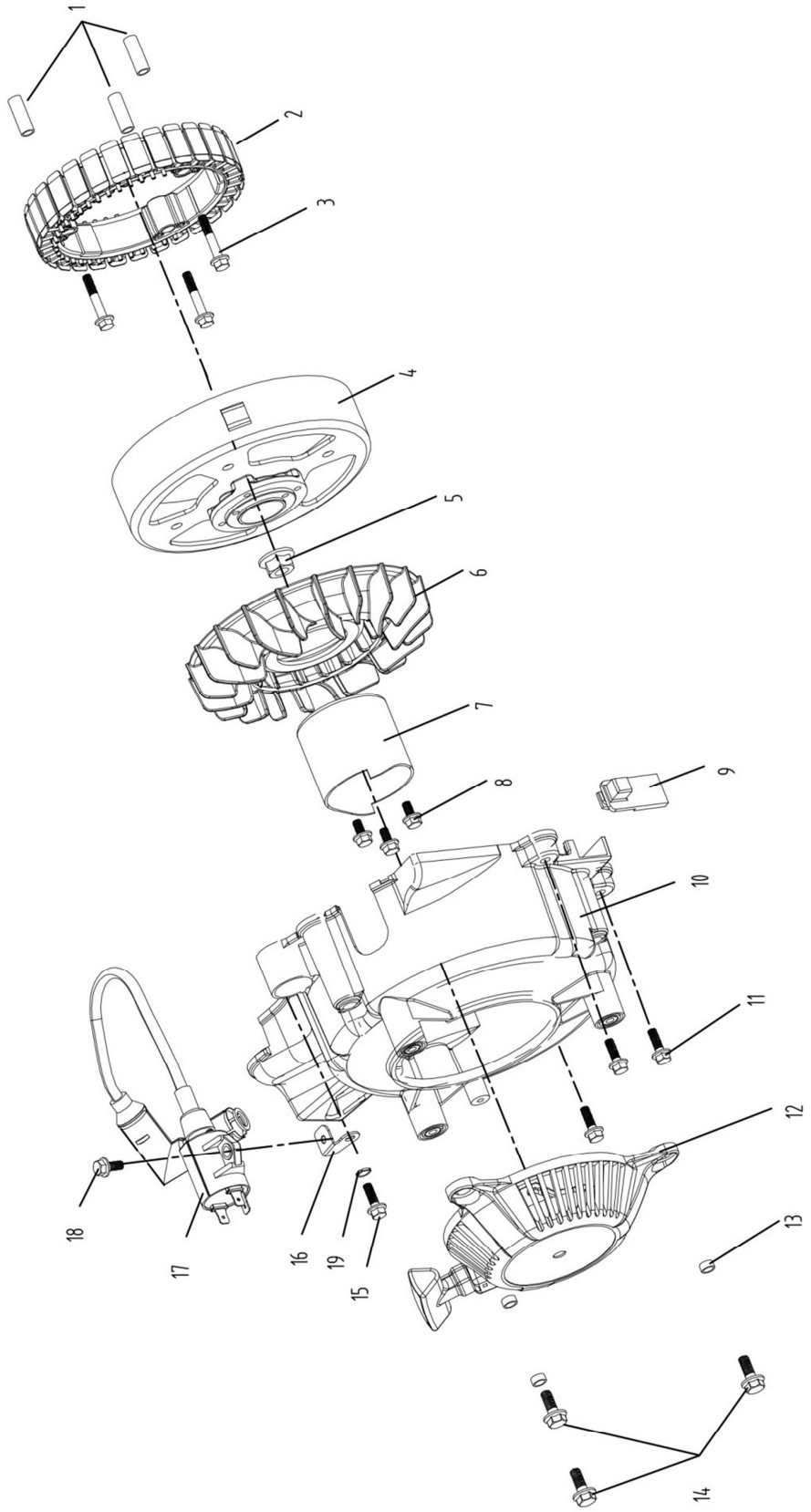
1
2
3
4
5
6
7
8
9
10
11
12
13
14
15
16
17
18
19

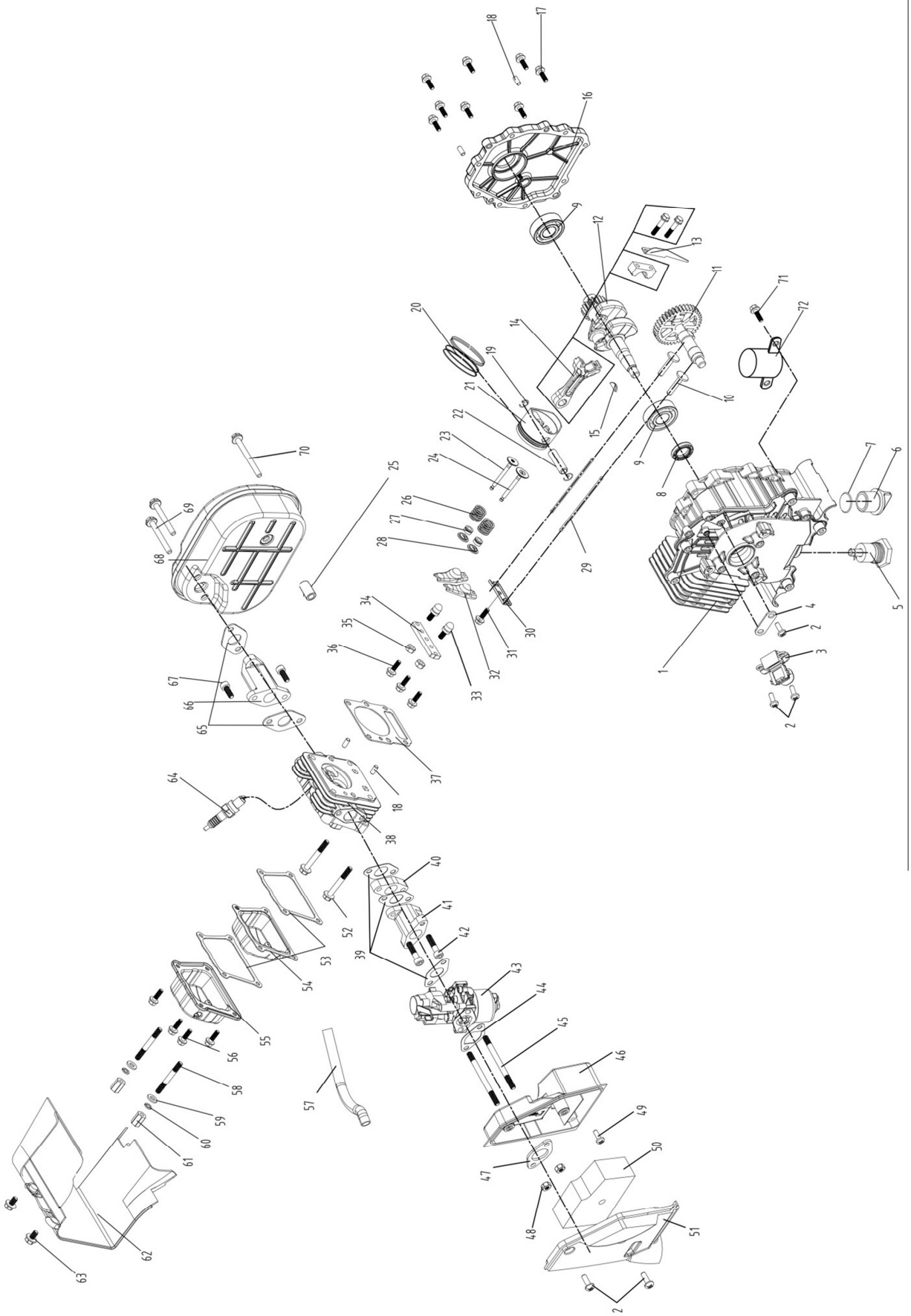
1
2
3
4
5
6
7
8
9
10
11
12
13
14
15
16
17
18
19
20
21
22
23
24
25
26
27
28
29
30
31
32
33
34
35
36
37
38
39
40
41
42
43
44
45
46
47
48
49
50
51
52
53
54
55
56
57
58
59
60
61
62
63
64
65
66
67
68
69
70
71
72

SN : 2019.08 :001~756
11.07.12900
Date d'arrivée : 25/10/2019
Année de production : 2019

FR

Déclaration de conformité

Nous « **BRICK** » certifions par la présente que la machine spécifiée ci-après répond de par sa conception et son type de construction ainsi que de par la version que nous avons mise sur le marché aux prescriptions fondamentales stipulées en matière de sécurité et d'hygiène par les directives européennes en vigueur. Toute modification apportée à la machine sans notre accord rend cette déclaration invalide.

Produit: INVERTER GROUPE ÉLECTROGÈN
Type: BGI1000-4T
SN : 2019.08 :001~756

Directives européennes en vigueur :
2006/42/CE(MD)
2014/30/UE(EMC)
2015/863/UE(ROHS)
2005/88/CE(NOISE)
Regulation 2017/656(Euro V)

Normes harmonisées appliquées :
ISO 8528-13:2016
AfPS GS 2014:01 PAK
EN 55012:2007+A1
EN 61000-6-1 :2007
EN ISO 3744 :2010
ISO 8528-10 :1998

Niveau de puissance acoustique L_{WA}
Garanti: **95 dB(A)**

BRICK
81 rue de Gozée 6110 Montigny-le-Tilleul Belgique

Belgique , Juillet 2019

Mr Joostens Pierre
Président-Directeur Général

BRICK ,
rue de Gozée 81,
6110 Montigny-le-Tilleul, Belgique

Tél : 0032 (0) 71 29 70 70
Fax : 0032 (0) 71 29 70 86
Dossier technique auprès de : info@eco-repa.com

Caractéristiques techniques

Produit: INVERTER GROUPE ÉLECTROGÈN
Type: BGI1000-4T

230V~ 50Hz
1000W 1100W Max. S2 5min

L_{PA} (pression sonore)	74.39 dB(A)	K=1.07 dB(A)
L_{WA} (puissance sonore)	94.39 dB(A)	K=1.07 dB(A)

SN : 2019.08 :001~756
11.07.12900
Aankomstdatum: 25/10/2019
Productieiaar: 2019

NL

EG-verklaring van overeenstemming

Hierbij « **BRICK** » verklaren wij dat de hierna vermelde machine door haar ontwerp en bouwwijze en in de door ons in de handel gebrachte uitvoering voldoet aan de betreffende fundamentele veiligheids- en gezondheidseisen, zoals vermeld in de desbetreffende EG-richtlijnen. Deze verklaring verliest haar geldigheid wanneer zonder overleg met ons veranderingen aan de machine worden aangebracht.

Product: INVERTER GENERATOR
Type : BGI1000-4T
SN : 2019.08 :001~756

Van toepassing zijnde EG-richtlijnen
2006/42/EG(MD)
2014/30/EU(EMC)
2015/863/EU(ROHS)
2005/88/EG(NOISE)
Regulation 2017/656(Euro V)

Toegepaste geharmoniseerde normen
ISO 8528-13:2016
AfPS GS 2014:01 PAK
EN 55012:2007+A1
EN 61000-6-1 :2007
EN ISO 3744 :2010
ISO 8528-10 :1998

Geluidsvermogensniveau dB(A) L_{WA}
Gegarandeerd: **95 dB(A)**

BRICK ,
81 rue de Gozée 6110 Montigny-le-Tilleul Belgique

België, juli 2019

Mr Joostens Pierre
Directeur

BRICK ,
rue de Gozée 81,
6110 Montigny-le-Tilleul, Belgique
Tél : 0032 (0) 71 29 70 70
Fax : 0032 (0) 71 29 70 86
Technisch dossier bij: info@eco-repa.com

Technische Daten

Product: INVERTER GENERATOR
Type : BGI1000-4T

230V~ 50Hz
1000W 1100W Max. S2 5min

L_{PA} (geluidsdruk) 74.39 dB(A) K=1.07 dB(A)
L_{WA} (geluidsvermogen) 94.39 dB(A) K=1.07 dB(A)

SN : 2019.08 :001~756
11.07.12900
Arrival date: 25/10/2019
Production vear : 2019

GB

Declaration of Conformity

We "**BRICK** " hereby declare that the machine described below complies with the relevant basic safety and health requirements of the EU Directives, both in its basic design and construction as well as in the version put into circulation by us. This declaration shall cease to be valid if the machine is modified without our prior approval.

Product : INVERTER GENERATOR
Type : BGI1000-4T
SN : 2019.08 :001~756

Relevant EU Directives
2006/42/EC(MD)
2014/30/EU(EMC)
2015/863/EU(ROHS)
2005/88/EC(NOISE)
Regulation 2017/656(Euro V)

Applied harmonized standards
ISO 8528-13:2016
AfPS GS 2014:01 PAK
EN 55012:2007+A1
EN 61000-6-1 :2007
EN ISO 3744 :2010
ISO 8528-10 :1998

Sound power level dB(A) L_{WA}
Guaranteed: **95 dB(A)**

BRICK
81 rue de Gozée 6110 Montigny-le-Tilleul Belgique

Belgium, July 2019

Mr Joostens Pierre
Director

BRICK
rue de Gozée 81,
6110 Montigny-le-Tilleul, Belgique

Tél : 0032 (0) 71 29 70 70
Fax : 0032 (0) 71 29 70 86
Technical file at: info@eco-repa.com

Technical Data

Product: INVERTER GENERATOR
Type: BGI1000-4T

230V~ 50Hz
1000W 1100W Max. S2 5min

L_{PA} (sound pressure) 74.39 dB(A) K= 1.07 dB(A)
L_{WA} (acoustic power) 94.39 dB(A) K= 1.07 dB(A)

SN : 2019.08 :001~756
11.07.12900
Ankunftsdatum: 25/10/2019
Fertigungsjahr: 2019

DE

EG-Konformitätserklärung

Hiermit erklären wir « **BRICK** », dass die nachfolgend bezeichnete Maschine aufgrund ihrer Konzipierung und Bauart sowie in der von uns in Verkehr gebrachten Ausführung den einschlägigen grundlegenden Sicherheits- und Gesundheitsanforderungen der EG-Richtlinien entspricht. Bei einer nicht mit uns abgestimmten Änderung der Maschine verliert diese Erklärung ihre Gültigkeit.

Produkt : INVERTER STROMERZEUGER
Typ : BGI1000-4T
SN : 2019.08 :001~756

Einschlägige EG-Richtlinien
2006/42/EW(MD)
2014/30/EU(EMC)
2015/863/EU(ROHS)
2005/88/EW(NOISE)
Regulation 2017/656(Euro V)

Angewandte harmonisierte Normen :
ISO 8528-13:2016
AfPS GS 2014:01 PAK
EN 55012:2007+A1
EN 61000-6-1 :2007
EN ISO 3744 :2010
ISO 8528-10 :1998

Schallleistungspegel dB(A) L_{WA}
Garantiert: **95 dB(A)**

BRICK ,
81 rue de Gozée 6110 Montigny-le-Tilleul Belgique

Belgio, luglio 2019

Mr Joostens Pierre
Direktor

BRICK ,
rue de Gozée 81,
6110 Montigny-le-Tilleul, Belgique
Tél : 0032 (0) 71 29 70 70
Fax : 0032 (0) 71 29 70 86
Technische Unterlagen bei: info@eco-repa.com

Technische Daten

Produkt : INVERTER STROMERZEUGER
Typ : BGI1000-4T

230V~ 50Hz
1000W 1100W Max. S2 5min

L_{PA} (Schalldruck) 74.39 dB(A) K= 1.07 dB(A)
L_{WA} (Schalleistung) 94.39 dB(A) K= 1.07 dB(A)

81, rue de Gozée
6110 Montigny-le-Tilleul
Belgique
Tél : 0032 71 29 70 70 *Fax : 0032 71 29 70 86*

S.A.V
sav@eco-repa.com

Site S.A.V. D.N.V. Website
www.eco-repa.com
Your after sale partner

Service Parts separated

32 / 71 / 29 . 70 . 83 32 / 71 / 29 . 70 . 86

Fabriqué en Chine - Vervaardigd in China - Made in China - Hergestellt in China - Fabbricato in Cina
2019

Importé par / Imported by / Importato do : BRICK 81, rue de gozée 6110 Montigny-le-Tilleul BELGIQUE